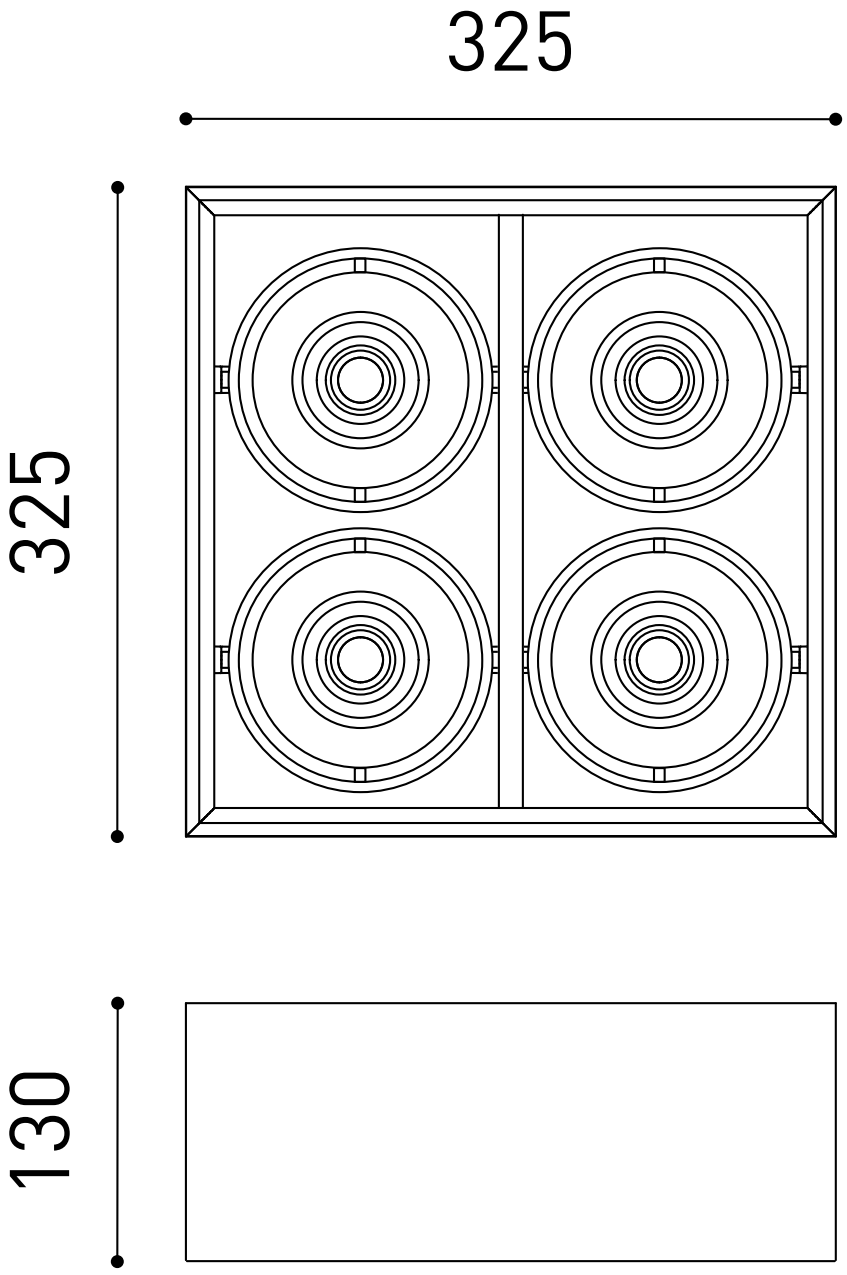
325
325
130